WR-1181-7306/006

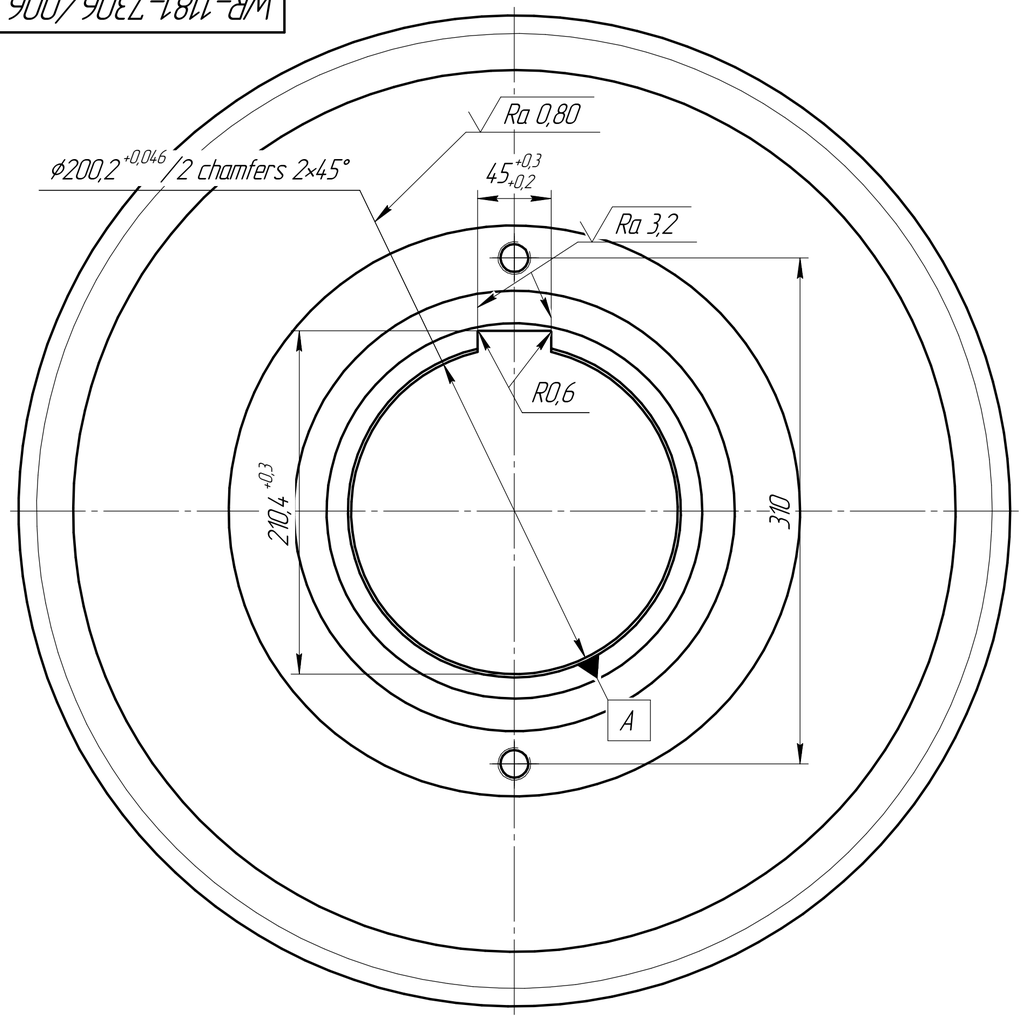

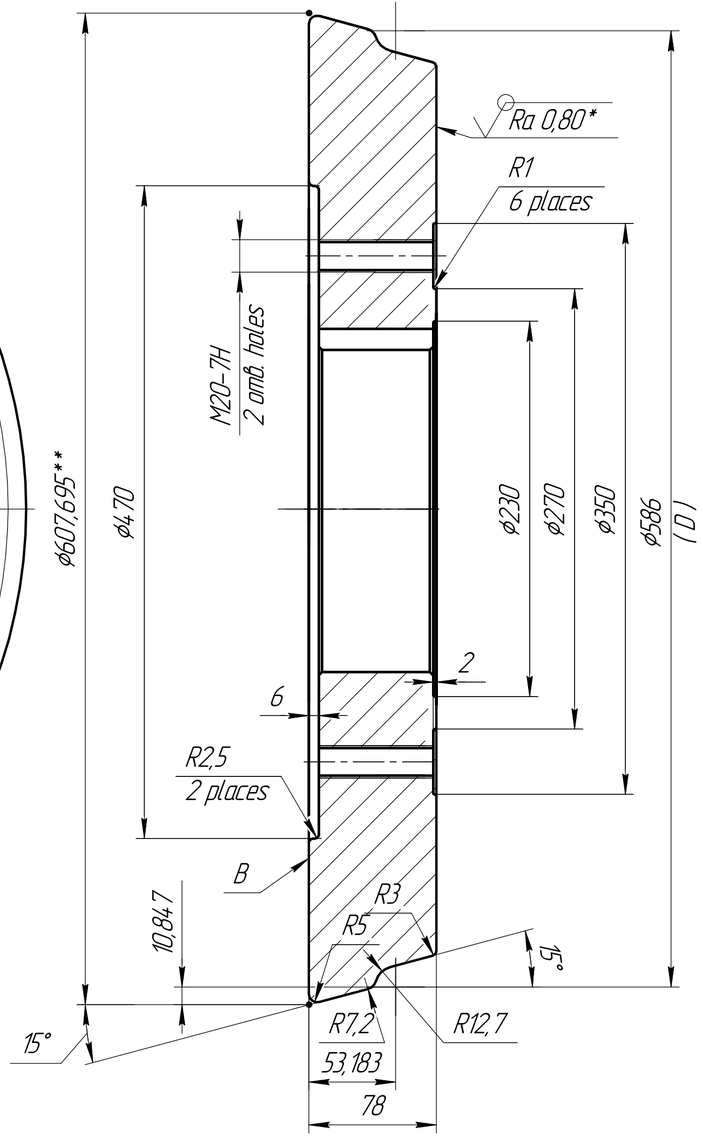

Номер переточки	Диаметр ролика после переточки D
№ 1	ϕ584
№ 2	ϕ582
№ 3	ϕ580
№ 4	ϕ578
№ 5	ϕ576
№ 6	ϕ574

Ra 6,3 (√)

1. 54...58 HRC.
2. * Only for profile and supporing surfaces.
3. ** Size for reference.
4. To allow the profile shape B-0.02 mm to be placed in the body of the part.
5. Beating profile B relative to the base A-0.02 mm.
6. Mark: WR-1181-7306/006; RZU3660900 "22,5x11,75"; regrind number.

1. 54...58 HRC.
2. * Только для профиля и опорных поверхностей.
3. ** Размер для справок.
4. Неуказанные пред. откл. размеров по ОСТ37.001.246-82.
5. Допуск формы профиля Б-0,02 мм расположить в тело детали.
6. Биение профиля Б относительно базы А-0,02 мм.
7. Маркировать : WR-1181-7306/006 ; RZU3660900 "22,5x11,75"; номер переточки.

Изм.	Лист	№ докум.	Подп.	Дата	WR-1181-7306/006			
Разраб.		Коэлова		01.06.2016	Roller Ролик	Лит.	Масса	Масштаб
Пров.						и	133,5	1:2,5
Т.контр.						Лист	Листов 1	
Н.контр.					1.2379 X12M	KRONPRINZ		
Утв.								

Перв. примен. | Справ. № | Подп. и дата | Инв. № дубл. | Взам. инв. № | Подп. и дата | Инв. № подл.

Копировал | Формат А4×3